ФД.64Б.720.01.003

Перв. примен.

Справ. №

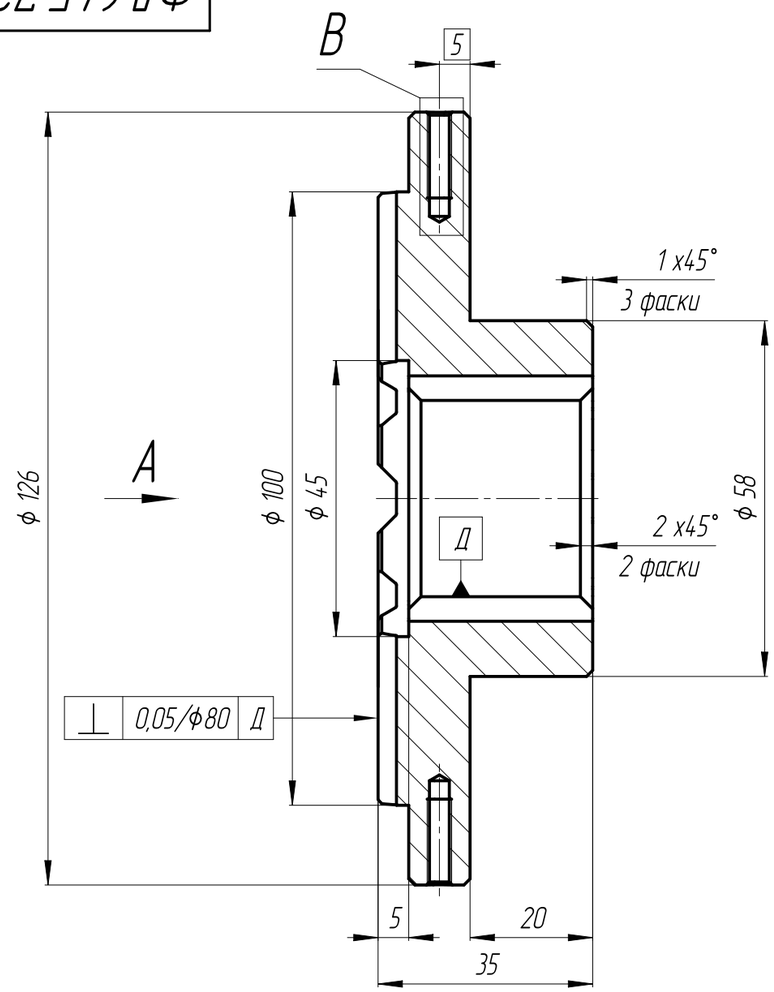

Ra 3,2 (√)

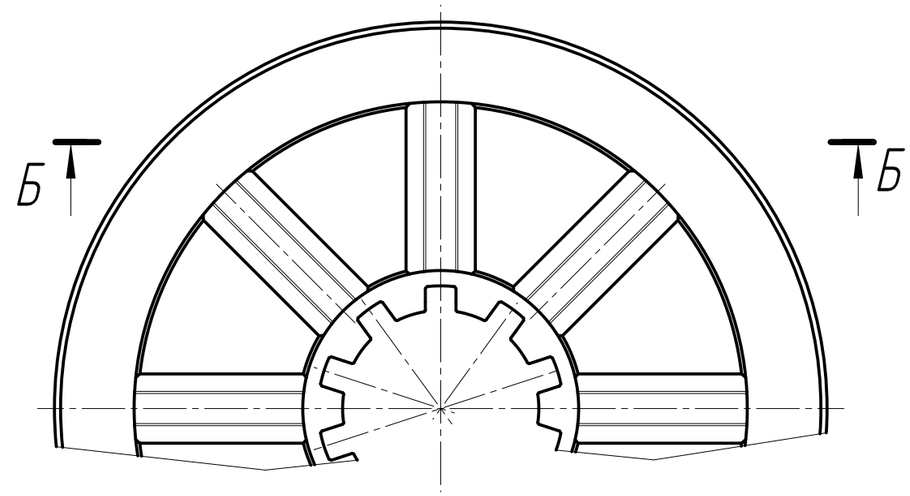

Б–Б (4:1)
8 пазов

Г (2:1)

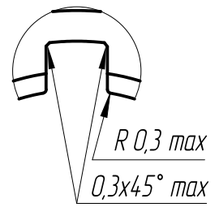

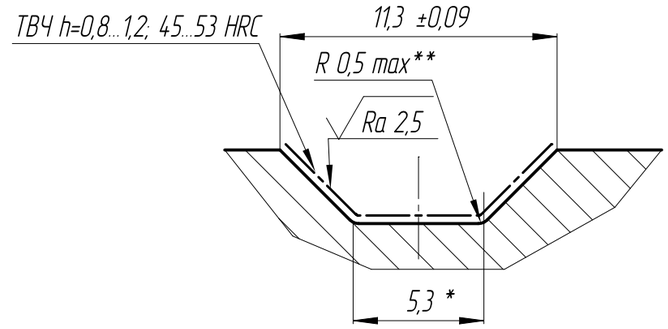

В (2:1)

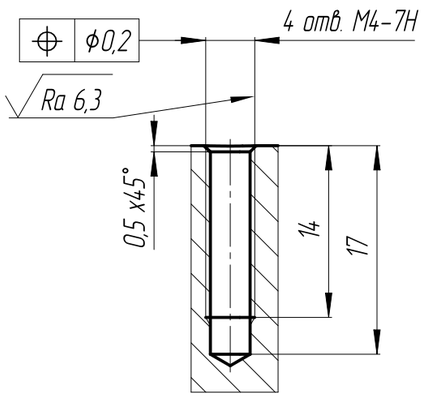

А

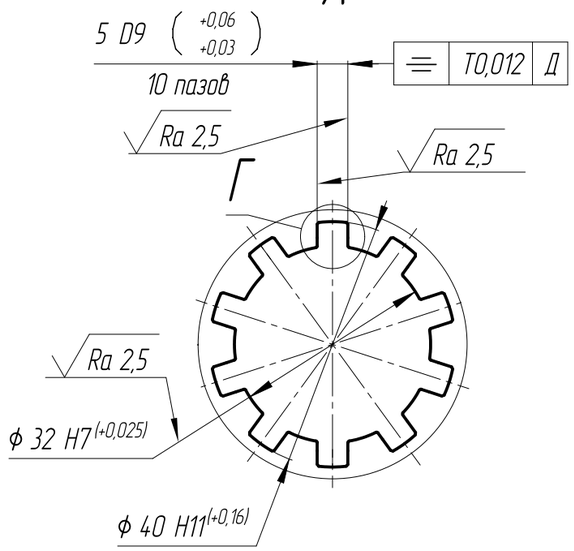

1. 26...33 HRC.
2. * Размер для справок.
3. ** Размеры обеспеч. инстр.
4. Общие допуски по ГОСТ 30893.1–2002: H14, h14, ± IT14/2.
5. Неуказанные фаски 0,6х45°.

Изм.	Лист	№ докум.	Подп.	Дата	ФД.64Б.720.01.003			
Разраб.		Табеев А.В.		17.11.2014	Полумуфта	Лит.	Масса	Масштаб
Пров.		Абросов А.Н.		17.11.2014		И	1,32	1:1
Т.контр.						Лист	Листов 1	
Рук.		Капитонов В.В.		17.11.2014	Сталь 30Х13 ГОСТ 5632-72	ФЦАРБ		
Н.контр.		Саленок В.В.		17.11.2014				
Утв.								

Подп. и дата

Инв. № дубл.

Взам. инв. №

Подп. и дата

Инв. № подл. 01945

Копировал

Формат А3